ՍՅՈՒՆ Սմ - 2

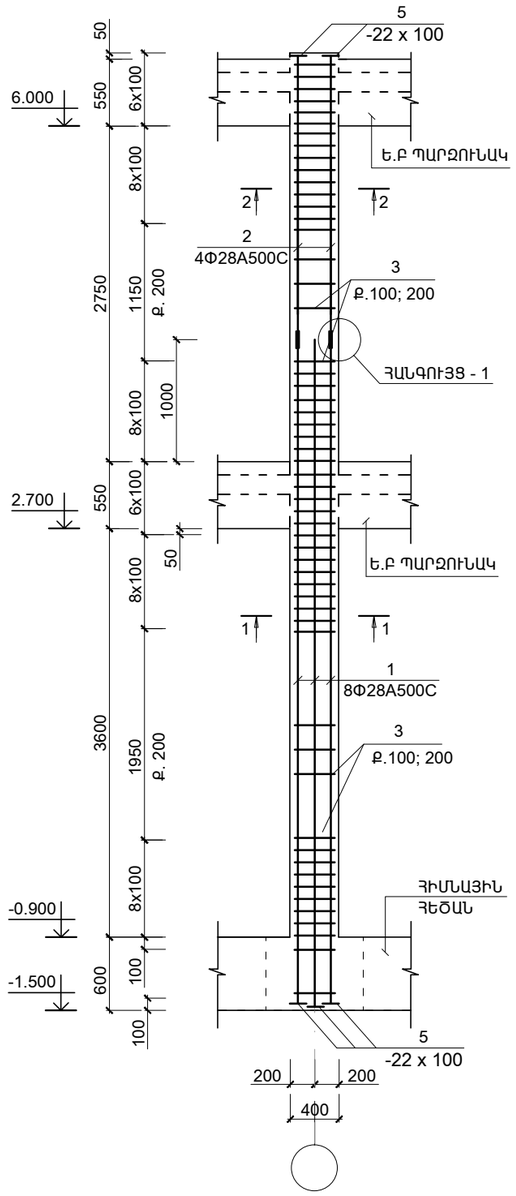

1 - 1

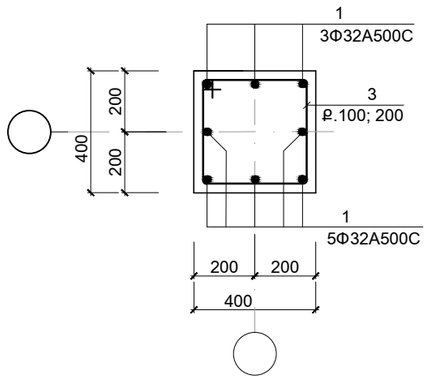

2 - 2

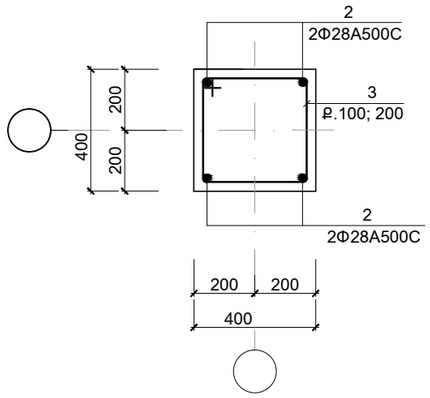

ՀԱՆԳՈՒՅՑ - 1

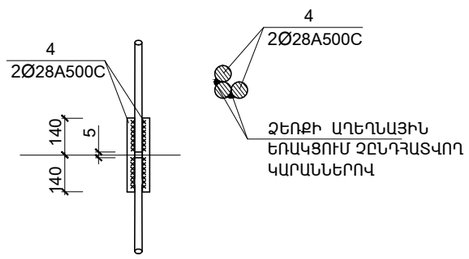

ԴԻՐՔ "5"

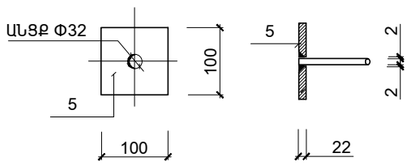

ՄԱՍՆԱԳԻՐ

ԴԻՐՔ	ՆՇԱՆԱԿՈՒՄԸ	ԱՆՎԱՆՈՒՄԸ		ՔԱՆ.	ՔԱՇԸ ՄԻԱՎՈՐԻ ԿԳ.	ՇԱՆՈԹ. ԸՆԴ. ԿԳ.
	ՄԻԱՁՈՒՅԼ Ե.Բ ԷԼ - ԵՐ					
		ՍՅՈՒՆ Սմ - 2				
1	ГОСТ Р 52544-2006	Φ28 A500C	L = 5720	8	27.62	221.0
2	-"-	Φ28 A500C	L = 2320	4	11.35	45.4
4	-"-	Φ28 A500C	L = 280	8	1.35	10.8
3	-"-	Φ8 A-IC	L = 1600	65	0.64	41.6
5	ГОСТ 19903 - 76	-22 x 100	L = 100	12	1.72	20.6
		ՆՅՈՒԹԸ՝				
		ԲԵՏՈՆ B 25				1.2 ($մ^3$)

ՏԱՐՐԵՐԻ ՄԱՍՆԱՅՈՒՑԱԿ

ԴԻՐՔ	ԷՍՔԻԶ
3	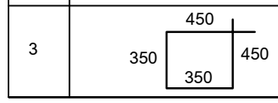

ՄԵՏԱՂԻ ԾԱԽՍԻ ԱՄՓՈՓԱԳԻՐԸ ՄԵԿ ԷԼ-ՏԻ ՀԱՄԱՐ ; ԿԳ

ԷԼ - ՏԻ ՄԱԿՆԻՇԸ	ԱՄՐԱՆԱՅԻՆ ՏԱՐՐԵՐ							ԸՆԴ. ԾԱԽՍԸ
	ԱՄՐԱՆԻ ԴԱՍԸ							
	A-IC			A500C				
	ГОСТ Р 52544-2006							
	Φ8		ԸՆԴ.	Φ28	Φ32		ԸՆԴ.	
Սմ - 2	41.6		41.6	277.2	--		277.2	318.8

ԾՐԱԳՐԻ ԱՌԱՋԱԴՐԱՆՔ՝ TGQ-09			
ՆԱԽԱԳԾ.	ԱՂԱՋԱՆՅԱՆ Լ.		
ՊԱՇՏՈՆ	ԱՋԳԱՆՈՒՆ	ՍՏՈՐԱԳՐ.	

ՎԱՐԴԱՁՈՐԻ ՄԱՆԿԱՊԱՐՏԵԶԻ ԿԱՌՈՒՑՄԱՆ ՀԱՄԱՐ ԱՆՀՐԱԺԵՇՏ ՆԱԽԱԳԾԱՅԻՆ ԱՇԽԱՏԱՆՔՆԵՐ

ԿՈՆՍՏՐՈՒԿՏՈՐԱԿԱՆ ՄԱՍ	ՓՈՒԼ	ԹԵՐԹ	ԹԵՐԹԵՐ
	ԱՆ	ԵԿ-16	48
ՍՅՈՒՆ Սմ - 2	ՃԱՐՏԱՐԱՊԵՏԱԿԱՆ ԿԱԶՄԱԿԵՐՊՈՒԹՅՈՒՆ ԷՎՐՈՍ ՍՊԸ ENGINEERING EVROS LLC		